449004.00.000 СБ

Перв. примен.

Справ. №

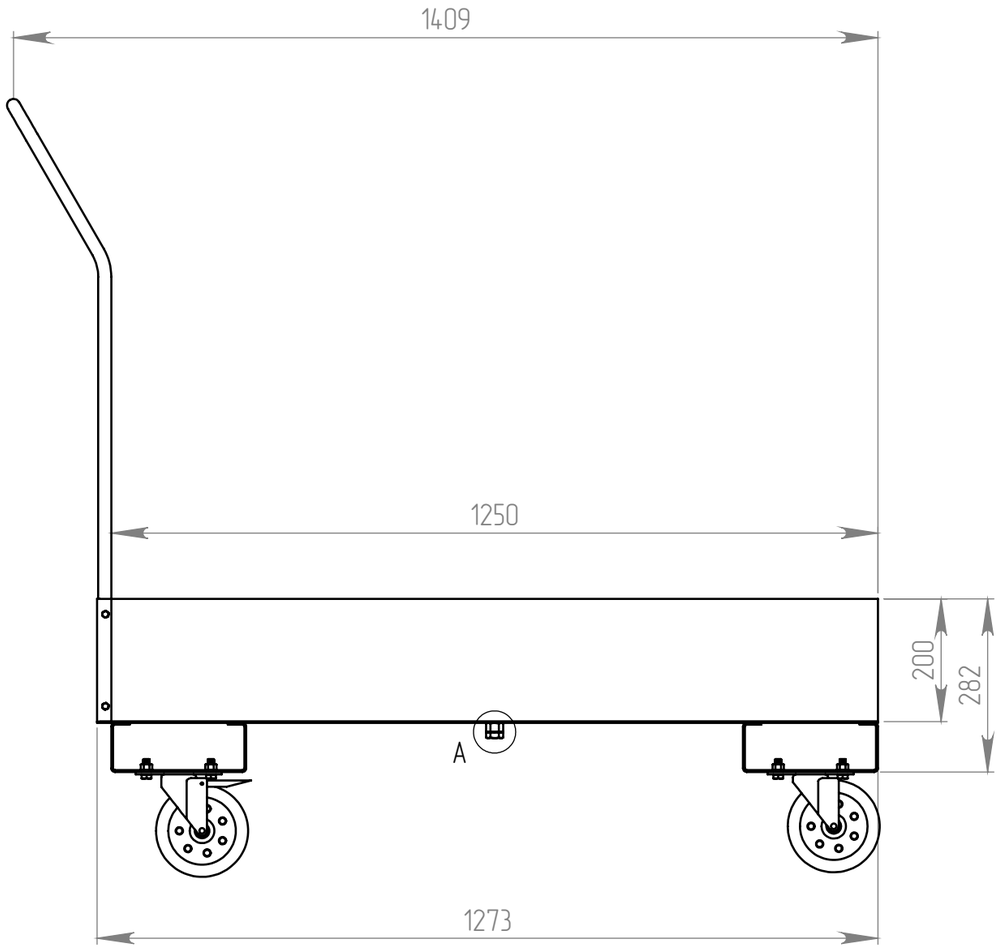

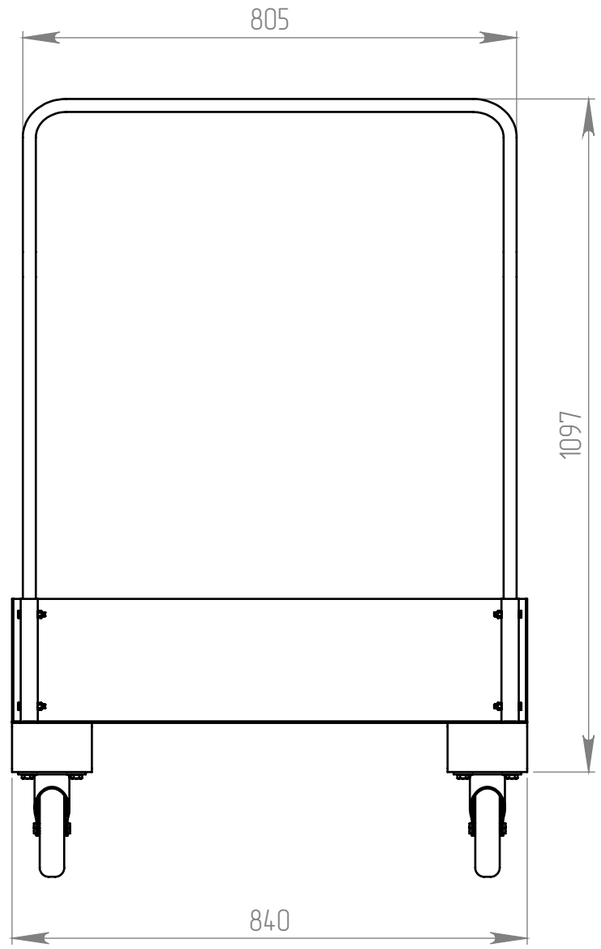

МЕСТНЫЙ А
МАСШТАБ 1 : 1

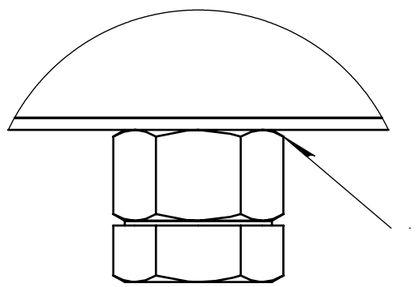

1. *Размеры для справок
2. Конструкция – сварная. Сварка дуговая в защитном газе ГОСТ 14771-76
   Сварочная проволока Св-08Г2С ГОСТ 2246-70.
3. Контроль качества – внешним осмотром и измерениями.

Подп. и дата

Инв. № дубл.

Взам. инв. №

Подп. и дата

Инв. № подл.

Изм	Лист	№ докум.	Подп.	Дата
Разраб.				
Пров.				
Т.контр.				
Н.контр.				
Утв.				

449004.00.000 СБ

Поддон	Лит.	Масса	Масштаб
		78.4	1:10
	Лист 2	Листов 9	
Сборочный чертеж	ООО "Версия-Центр"		

Копировал:

Формат А3