019125.00.000 СБ

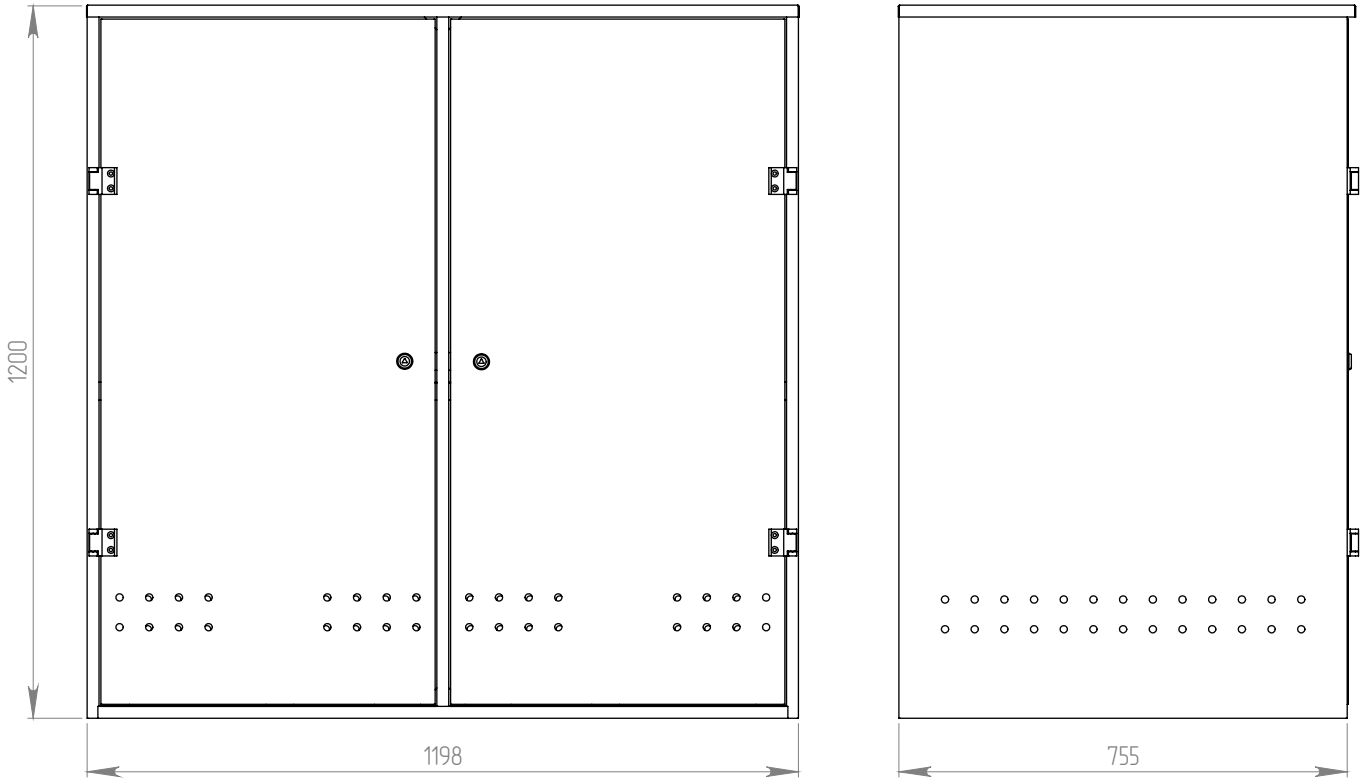

1. *Размеры для справок

Изм	Лист	№ докум.	Подп.	Дата	019125.00.000 СБ		
Разраб.					Шкаф для хранения 5-ти Пропановых баллонов	Лит.	Масса: 69.7	Масштаб: 1:10
Пров.						Лист 2	Листов 30
Т.контр.							
Н.контр.					Сборочный чертеж	ООО "Версия-Центр"	
Утв.							

Перв. примен. | Справ. № | Подп. и дата | Инв. № дубл. | Взам. инв. № | Подп. и дата | Инв. № подл.

Копировал: Формат А3

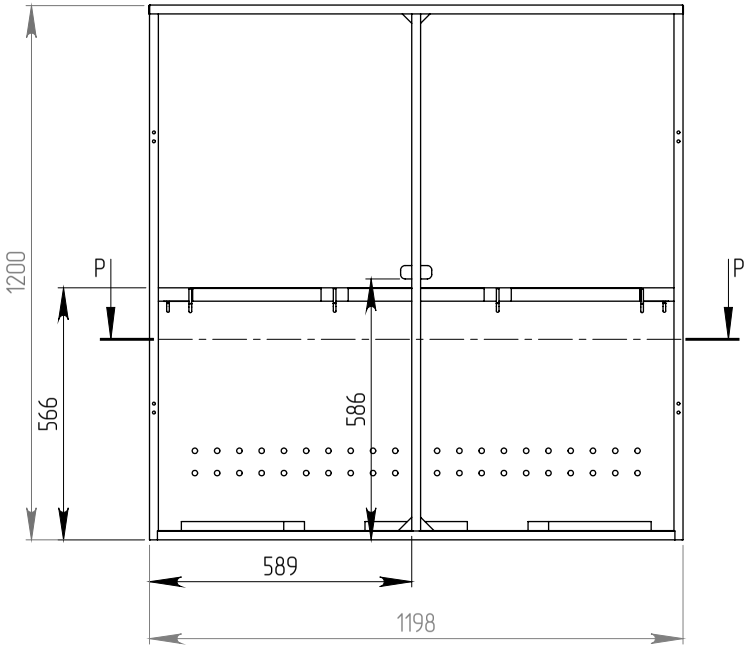

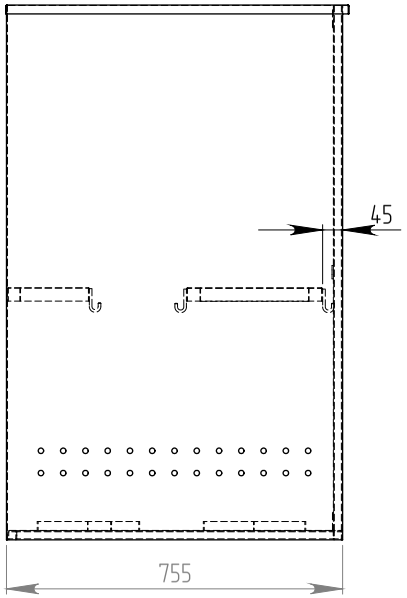

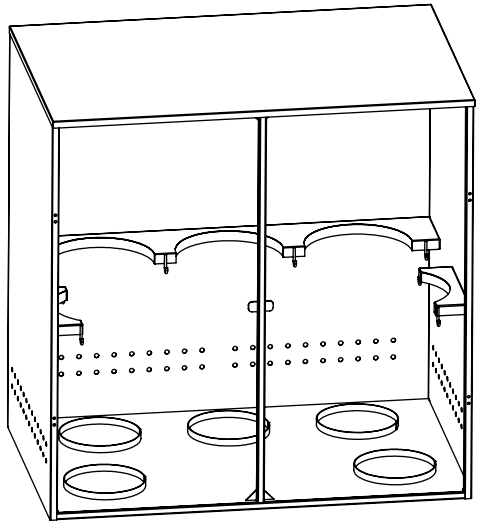

СЕЧЕНИЕ P-P

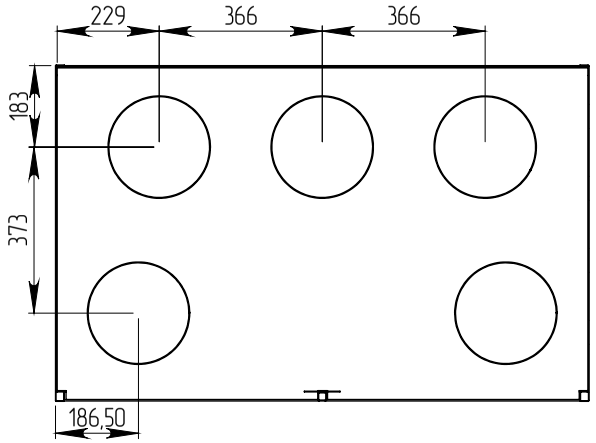

1. *Размеры для справок.
2. Общие допуски по ГОСТ 308931-2002: H10, h10, ±1/2.
3. Сварные швы по ГОСТ 14771-76.

Изм	Лист	№ докум.	Подп.	Дата	019125.00.100 СБ		
Разраб.					Корпус	Лит. / Масса 54.0	Масштаб 1:12
Пров.						Лист 4	Листов 30
Т.контр.							
Н.контр.					Сборочный чертеж	ООО "Версия-Центр"	
Утв.							

Перв. примен. | Справ. № | Подп. и дата | Инв. № дубл. | Взам. инв. № | Подп. и дата | Инв. № подл.

Копировал: Формат А3